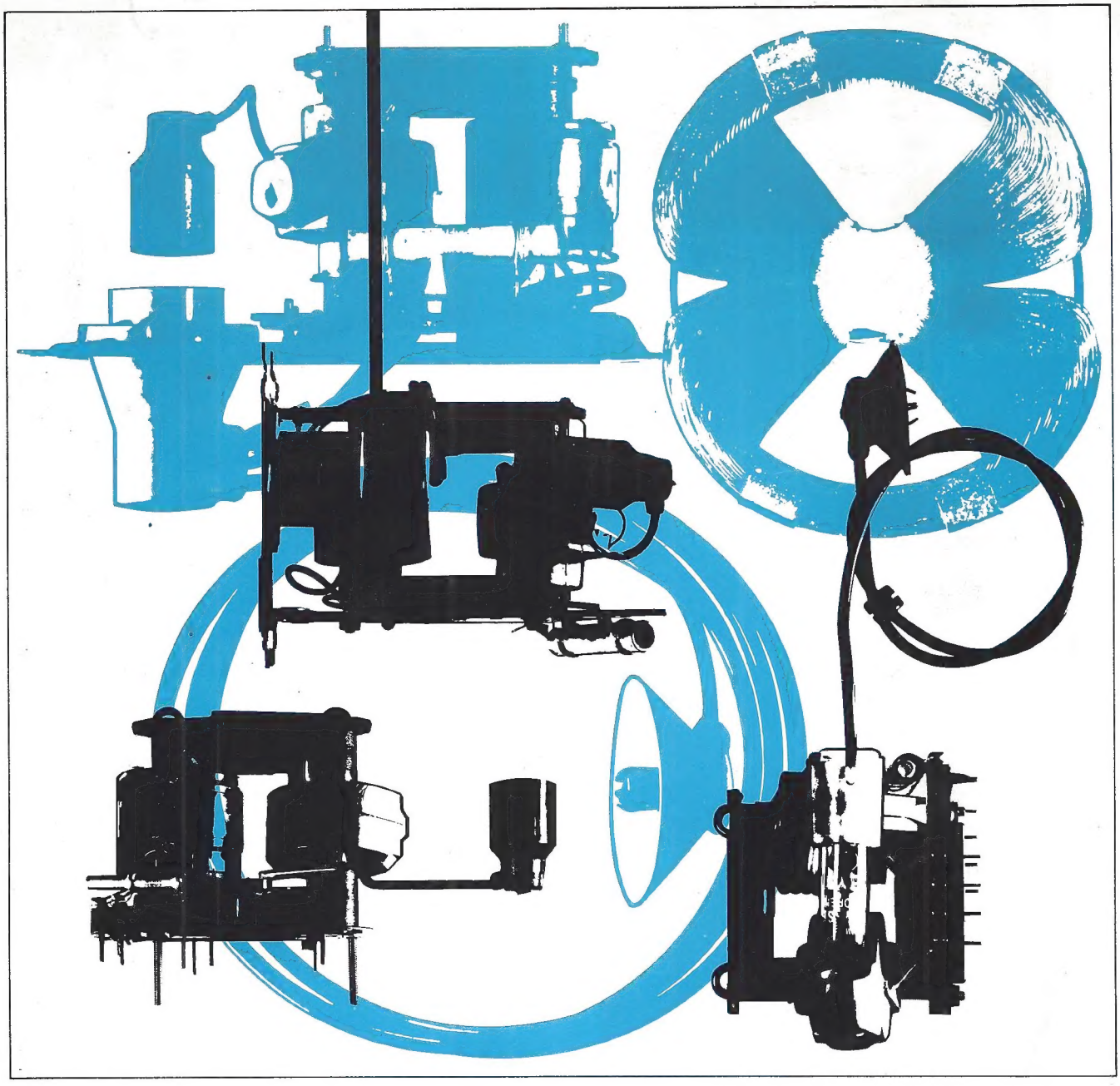

Ablenkmittel
für Fernseh-Bildröhren

6720/348 D

Im weltweiten ITT Firmenverband

SEL

Inhaltsverzeichnis

AT 714–36 1
AT 917–0 1
AT 1111–1 2
AT 1116–3d 2
AT 1118–6 3
AT 1118–7 3
AT 1118–71 4
AT 1118–72 4
AT 1118–84 5
AT 1118–87 5
TAT 911–1 6
68812 7
74624 7
H1 8
H2 8
AS 110–3 9
AS 110–64 9
AS 110–64W 10
AS 110–71 10
AS 110–8 11
TAS 90–1 12
TAS 90–2 12
LR 110–1 14
LR 110–2 14
LR 110–3 14
LR 110–4 15
LR 110–5 15
Austauschliste 16

Standard Elektrik Lorenz AG
Geschäftsbereich Bauelemente
Vertrieb Röhren
7300 Esslingen, Fritz-Müller-Straße 112
Telefon: *(0711) 35141, Telex: 7-23594

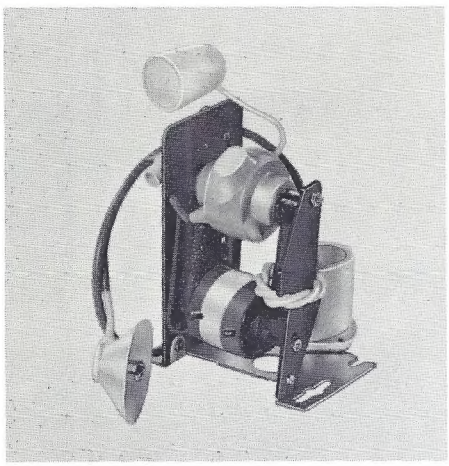

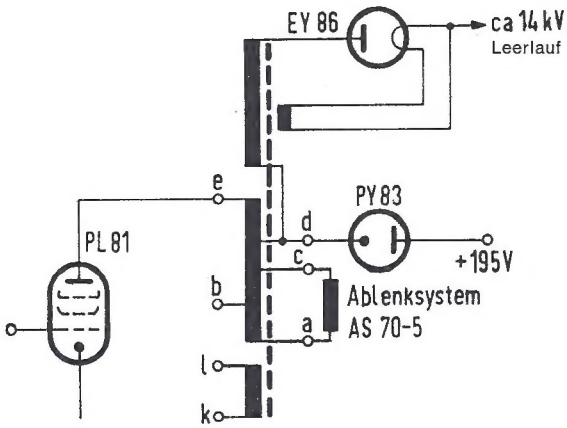

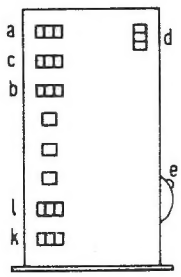

AT 714-36

Technische Daten

U_B	220 V	Röhrenbestückung	PL 81, PY 83, EY 86
U_H (I_H = 100 µA)	13,5 kV		
U_{Boo}	860 V	Ablenksystem	AS 70–3
$I_{a\,m}$	85 mA		
Impulssp. l–k	+100 V	Ersatz für	AT 714–3, AT 714–5 AT 714–51, AT 714–6

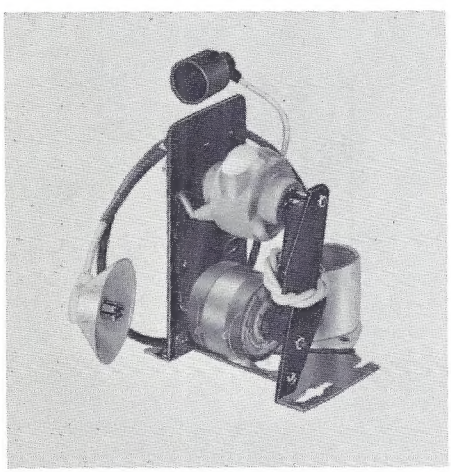

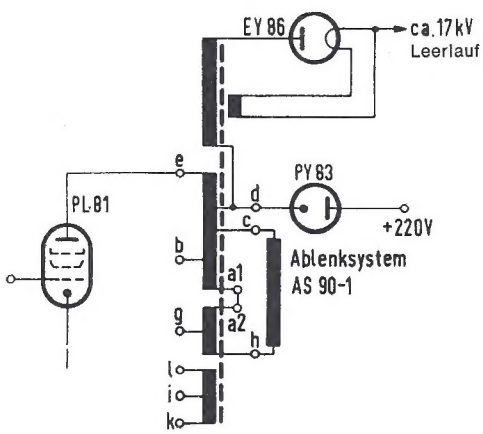

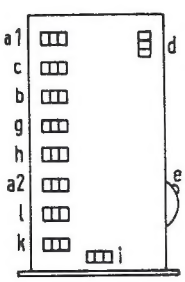

AT 917-0

Technische Daten

U_B	220 V	Röhrenbestückung	PL 81, PY 83, EY 86
U_H (I_H = 100 µA)	14,5 kV		
U_{Boo}	600 V	Ablenksystem	AS 90–1
$I_{a\,m}$	110 mA		
Impulssp. l–i	+300 V	Ersatz für	AT 917–3, AT 917–4 AT 917–5, AT 917–6, AT 917–61 AT 918–3, AT 918–4, AT 918–41 AT 918–6, AT 918–61
Impulssp. k–i	–100 V		

Zeilentransformatoren

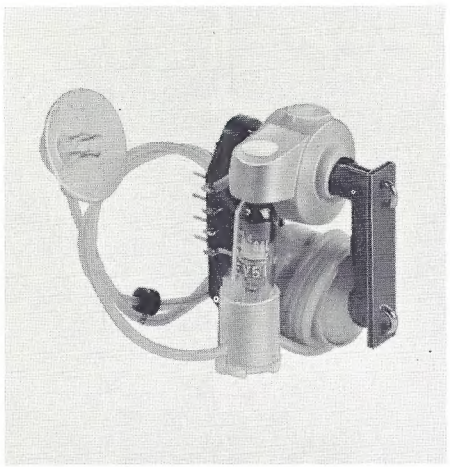

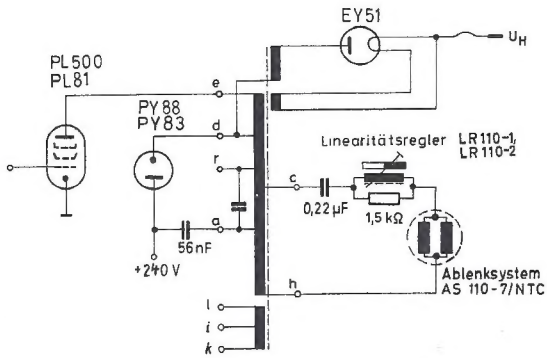

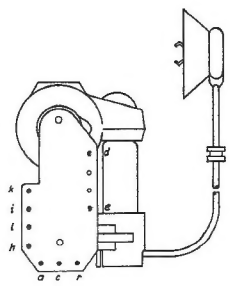

AT 1111-1

Technische Daten

U_B	240 V	Röhrenbestückung	PL 81 (PL 500), PY 83 (PY 88), EY 51
U_H (I_H = 100 µA)	11,0 kV		
U_{Boo}	780 V	Ablenksysteme	AS 110–7, AS 110–71 AS 110–8
$I_{a\,m}$	70 mA		
Impulssp. l–i	+300 V	Ersatz für	AT 1111–11
Impulssp. k–i	–300 V		

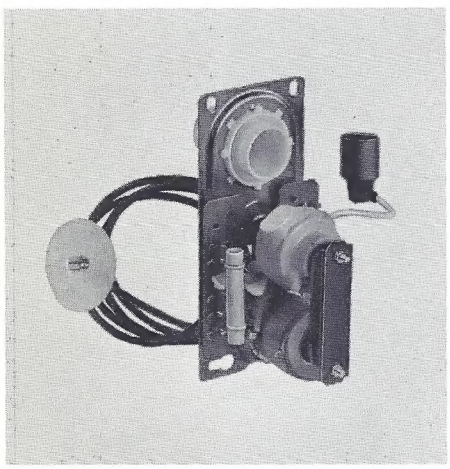

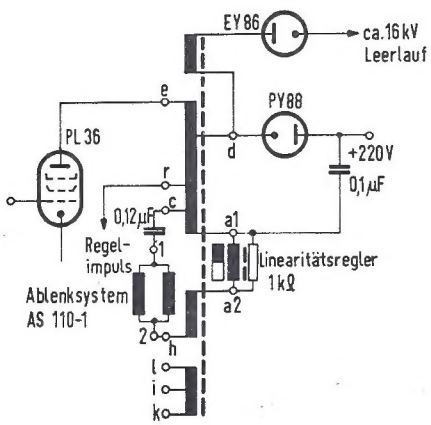

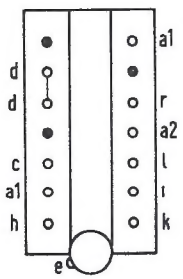

AT 1116-3d

Technische Daten

U_B	240 V	Röhrenbestückung	PL 36, PY 88, EY 86
U_H (I_H = 100 µA)	13,5 kV		
U_{Boo}	750 V	Ablenksystem	AS 110–3
$I_{a\,m}$	110 mA		
Impulssp. l–i	+300 V	Ersatz für	AT 1116–2, AT 1116–23 AT 1116–3, AT 1116–4, AT 1116–41
Impulssp. k–i	–100 V		

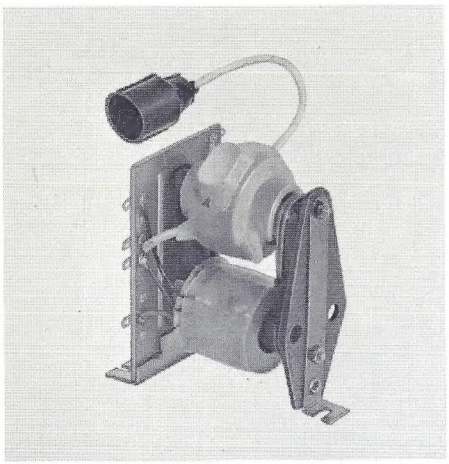

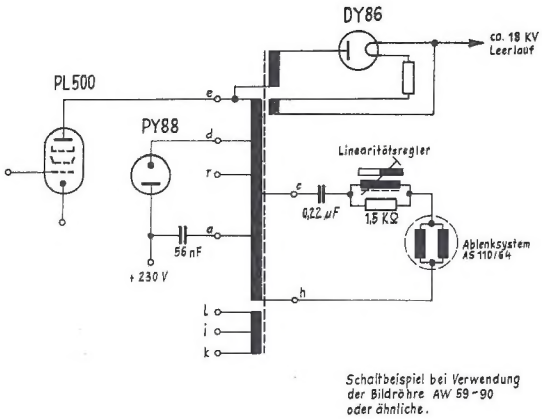

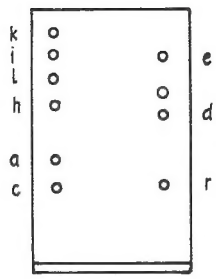

AT 1118-6

Technische Daten

U_B	240 V	Röhrenbestückung	PL 500, PY 88, DY 86
U_H (I_H = 100 µA)	17,5 kV		
U_{Boo}	750 V	Ablenksysteme	AS 110–64, AS 110–64w
$I_{a\,m}$	100 mA		
Impulssp. l–i	+300 V	Ersatz für	AT 1116–6
Impulssp. k–i	–300 V		

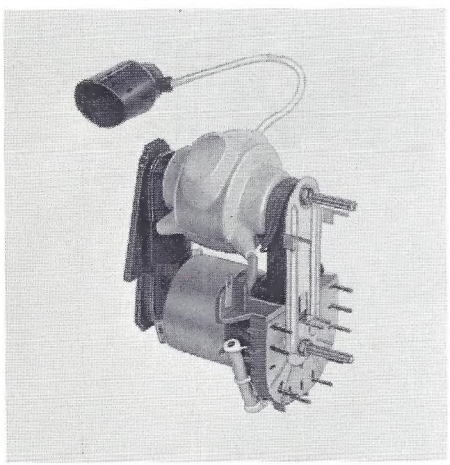

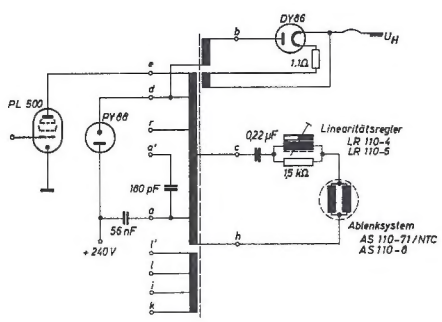

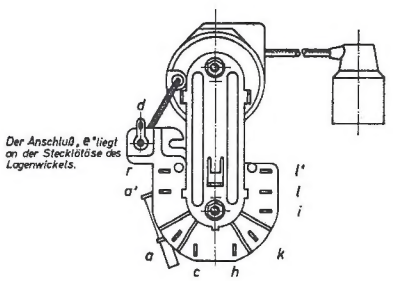

AT 1118-7

Technische Daten

U_B	230 V	Röhrenbestückung	PL 500, PY 88, DY 86
U_H (I_H = 100 µA)	17,5 kV		
U_{Boo}	840 V	Ablenksysteme	AS 110–64, AS 110–64w
$I_{a\,m}$	115 mA		
Impulssp. l–i	+300 V	Ersatz für	AT 1118–72 *)
Impulssp. k–i	–300 V		

*) Steckerstift „l'" abzwicken

Zeilentransformatoren

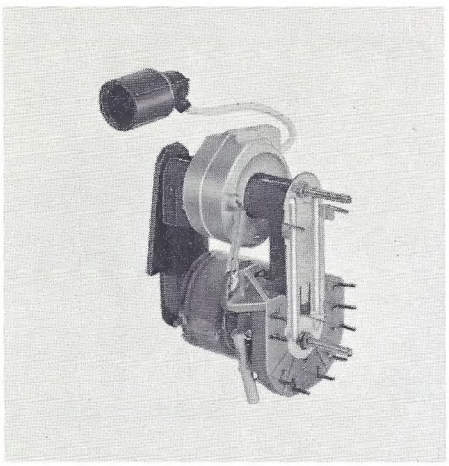

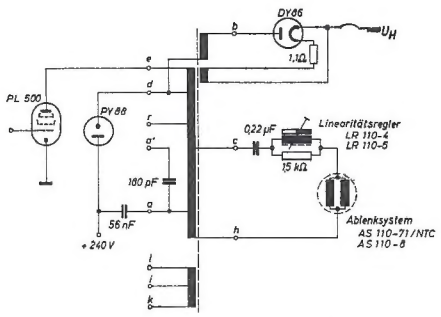

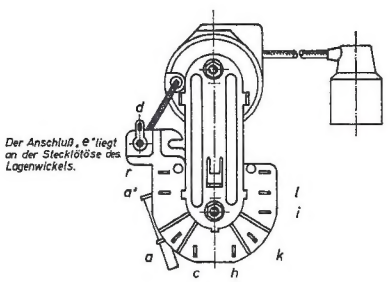

AT 1118-71

Technische Daten

U_B	240 V	Röhrenbestückung	PL 500, PY 88, DY 86
U_H (I_H = 100 µA)	17,5 kV		
U_{Boo}	920 V	Ablenksysteme	AS 110–64, AS 110–64w
$I_{a\,m}$	115 mA		
Impulssp. l–i	+450 V		
Impulssp. k–i	–300 V		

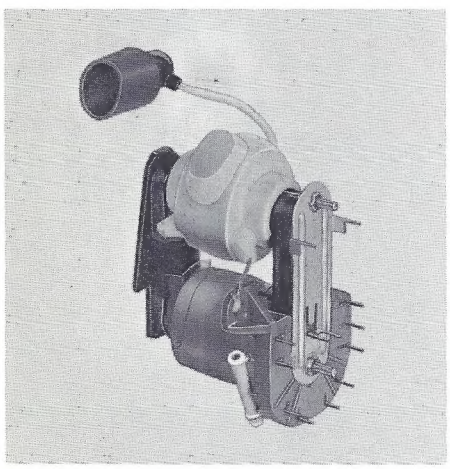

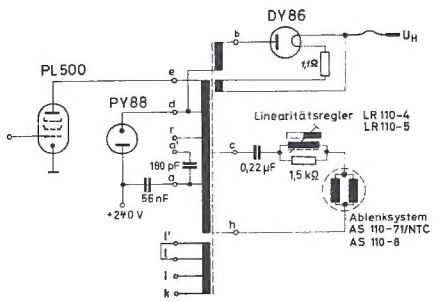

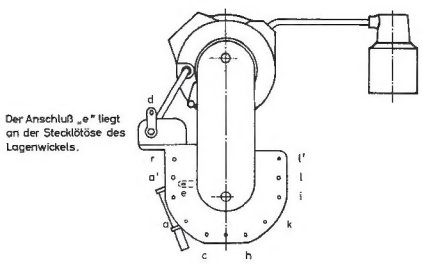

AT 1118-72

Technische Daten

U_B	240 V	Röhrenbestückung	PL 500, PY 88, DY 86
U_H (I_H = 100 µA)	17,5 kV		
U_{Boo}	920 V	Ablenksysteme	AS 110–7, AS 110–71, AS 110–8
$I_{a\,m}$	115 mA		
Impulssp. l–i	+300 V	Ersatz für	AT 1118–7 *)
Impulssp. k–i	–300 V		

*) „l" mit „l'" verbinden

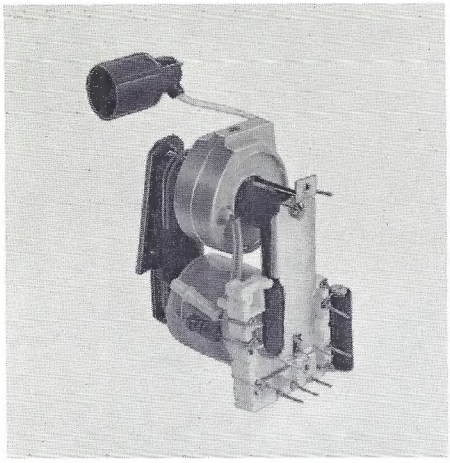

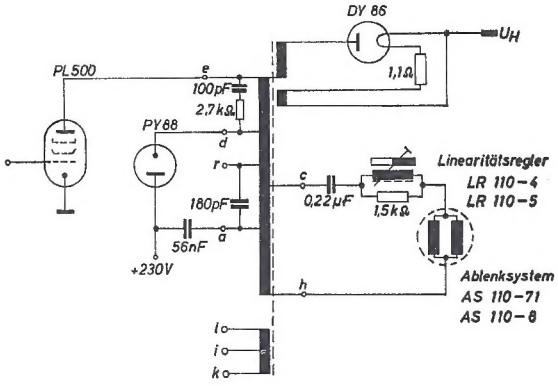

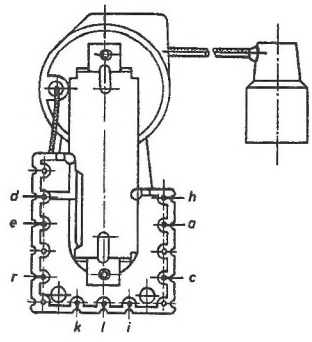

AT 1118-84

Technische Daten

U_B	240 V
U_H (I_H = 100 µA)	17,5 kV
U_{Boo}	920 V
$I_{a\,m}$	115 mA
Impulssp. l–i	+300 V
Impulssp. k–i	–300 V

Röhrenbestückung	PL 500, PY 88, DY 86
Ablenksysteme	AS 110–7, AS 110–71, AS 110–8
Ersatz für	AT 1118–82, AT 1118–83 *)

*) Impulskondensator abzwicken

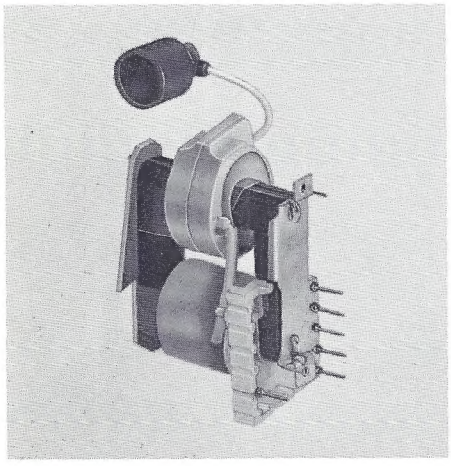

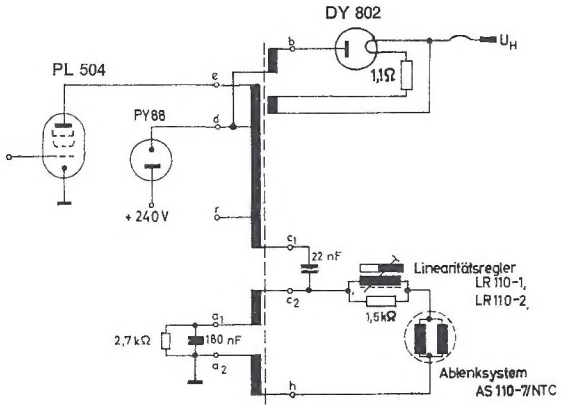

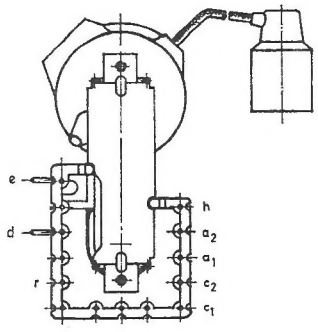

AT 1118-87

Technische Daten

U_B	240 V
U_H (I_H = 100 µA)	17,5 kV
U_{Boo}	920 V
$I_{a\,m}$	115 mA
Impulssp. c_2–a_1	+550 V
Impulssp. h–a_2	–550 V

Röhrenbestückung	PL 504, PY 88, DY 802
Ablenksysteme	AS 110–7, AS 110–71, AS 110–8
Ersatz für	AT 1118–8, AT 1118–81

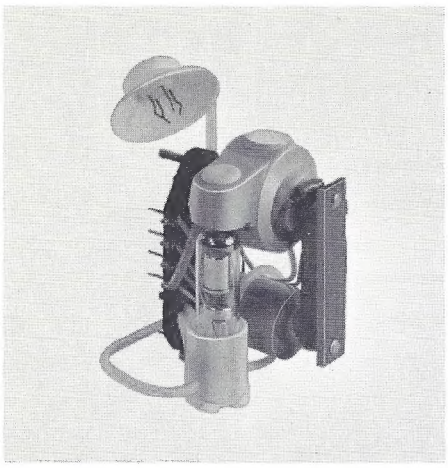

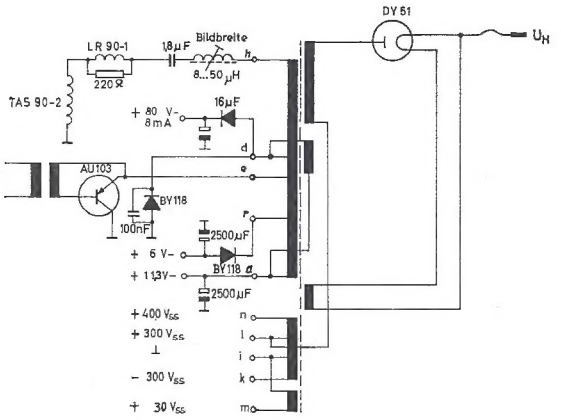

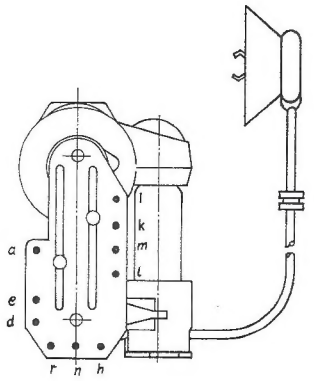

TAT 911-1

Technische Daten

U_B	6 V	11 V
U_H	10,0 kV	10,5 kV
U_{Boo}	10,9 V	–
I_B	2,5 A	0,75 A
Impulssp. n–i		+400 V
Impulssp. l–i		+300 V
Impulssp. k–i		–300 V
Impulssp. m–i		– 30 V

Endstufenbestückung	AU 103, BY 118, BY 118 DY 51
Ablenksystem	TAS 90–2

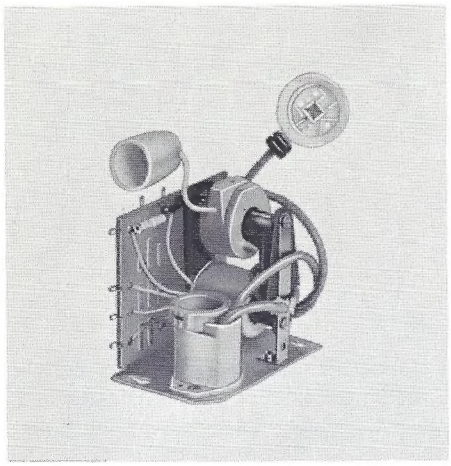

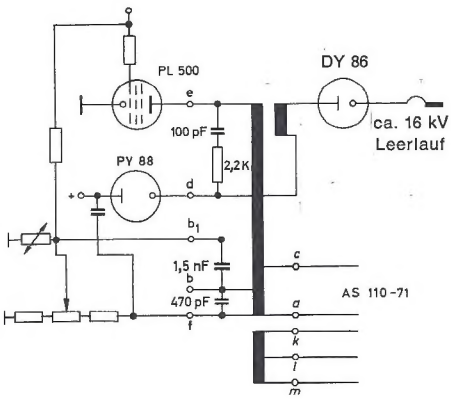

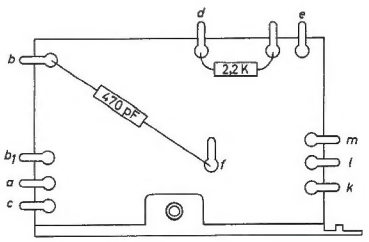

68812

Technische Daten

U_B	240 V	Röhrenbestückung	PL 500, PY 88, DY 86
U_H (I_H = 100 µA)	13,4 kV		
U_{Boo}	780 V	Ablenksysteme	AS 110–64, AS 110–64w
$I_{a\,m}$	100 mA		
Impulssp. k–l	+400 V		
Impulssp. m–l	–170 V		

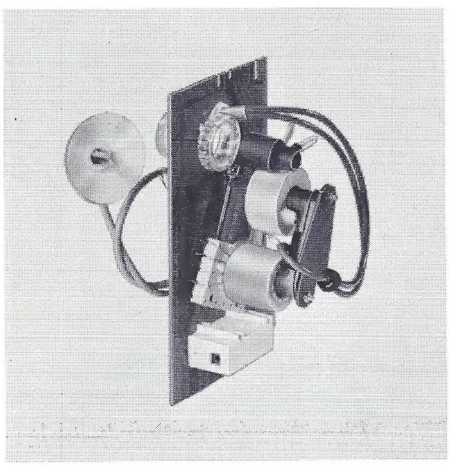

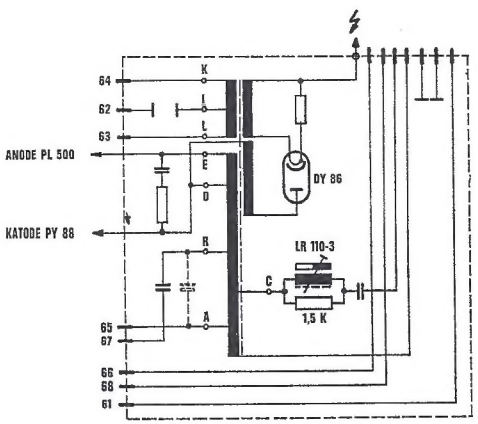

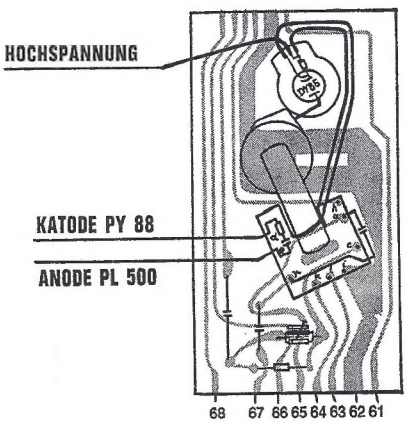

74624

Technische Daten

U_B	240 V	Röhrenbestückung	PL 500, PY 88, DY 86
U_H (I_H = 100 µA)	17,5 kV		
U_{Boo}	820 V	Ablenksysteme	AS 110–7, AS 110–71
$I_{a\,m}$	140 mA		AS 110–8
Impulssp. l–i	+300 V		
Impulssp. k–i	–300 V		

Hochspannungsfassungen

H1

Die Gleichrichterröhren-Fassung H 1 ist für den Einbau in gedruckte Schaltungen vorgesehen. In den Fassungskörper eingebaut ist ein Vorwiderstand von 1,2 Ω und ein Sprühschutzring. Ein leichtgängiger Bajonettverschluß erlaubt einfache Montage der Heizschleife.

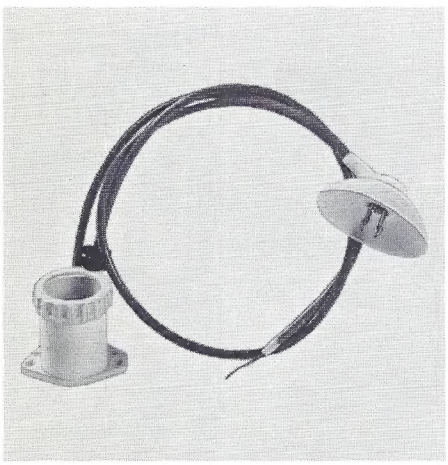

H2

Die Gleichrichterröhren-Fassung H 2 besitzt einen angespritzten Flansch und ist für die Montage auf Schaltplatinen oder Chassisblechen bestimmt. Ein Vorwiderstand von 1,5 Ω und ein Sprühschutzring sind eingebaut. Einfache Montage der Heizschleife durch Bajonettverschluß.

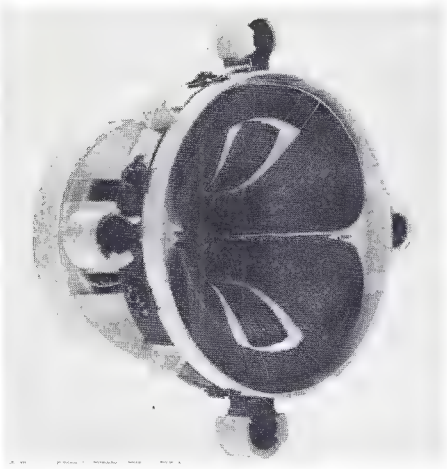

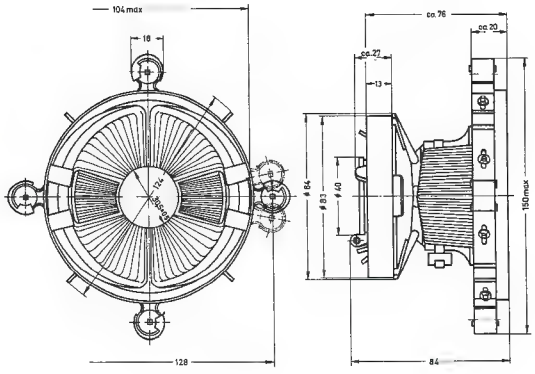

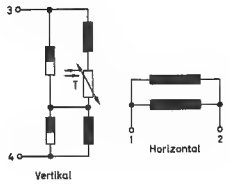

AS 110-3

Technische Daten

R_h	5,2 Ω
L_h	3,9 mH
$W_{h\,s}$	1700 µWs
R_v	6,8 Ω
$R_v + R_{NTC}$	8 Ω
L_v	22 mH
P_v	0,56 W

Zeilentransformatoren

AT 1116–2, AT 1116–23
AT 1116–3, AT 1116–3d
AT 1116–4, AT 1116–41

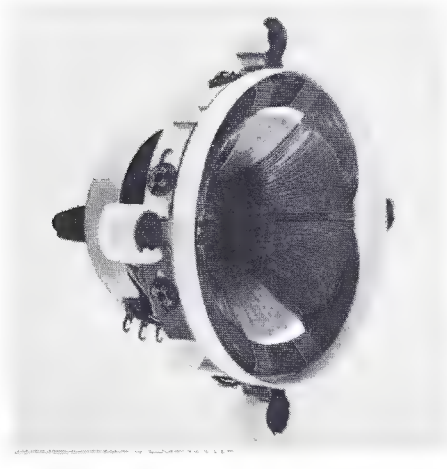

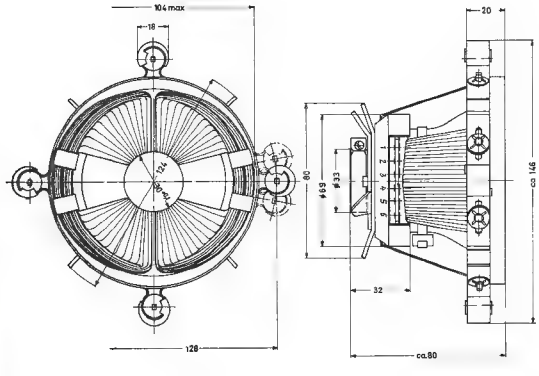

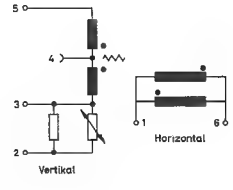

AS 110-64

Technische Daten

R_h	3,9 Ω
L_h	2,9 mH
$W_{h\,s}$	1700 µWs
R_v	38 Ω
$R_v + R_{NTC}$	47 Ω
L_v	90 mH
P_v	0,56 W

Zeilentransformatoren

AT 1116–6, AT 1118–6
AT 1118–7, AT 1118–71
68 812

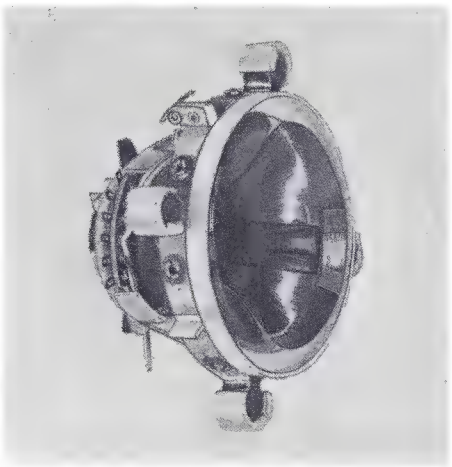

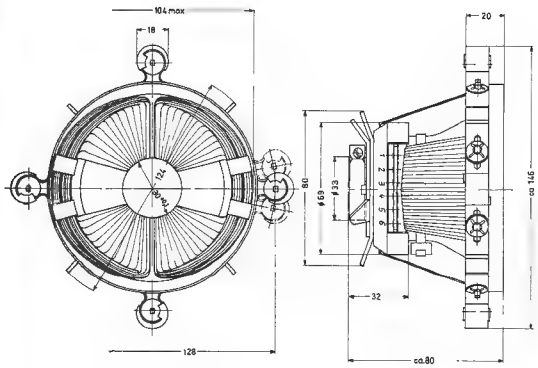

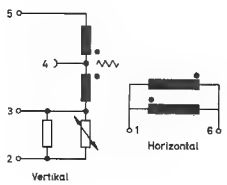

AS 110-64 W

Technische Daten

Gleiche Daten wie AS 110–64, jedoch mit Wobbelspulen.

Induktivität der Spulen 0,55 µH, Wobbelfrequenz 13,56 MHz oder 27,12 MHz.

Zeilentransformatoren	AT 1116–6, AT 1118–6 AT 1118–7, AT 1118–71 68 812
Ersatz für	AS 110–64

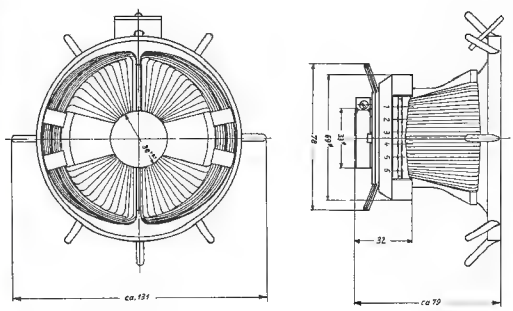

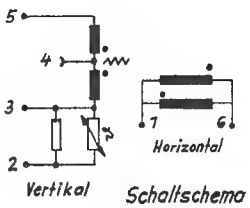

AS 110-71

Technische Daten

R_h	4,1 Ω
L_h	2,9 mH
$W_{h\,s}$	2100 µWs
R_v	39 Ω
$R_v + R_{NTC}$	46 Ω
L_v	90 mH
P_v	0,65 W

Zeilentransformatoren	AT 1118–72, AT 1118–8 AT 1118–81, AT 1118–82 AT 1118–83, AT 1118–84 AT 1118–87 74 624
Ersatz für	AS 110–7, AS 110–8

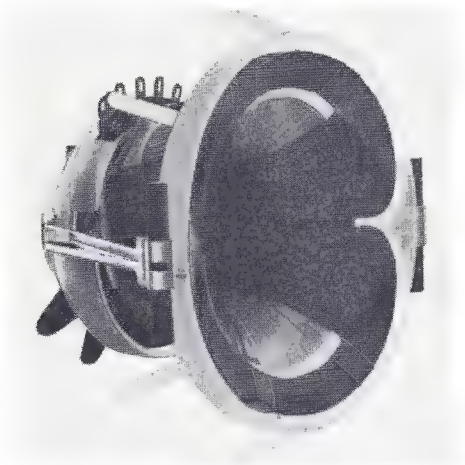

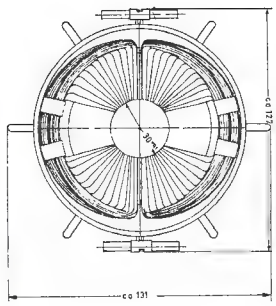

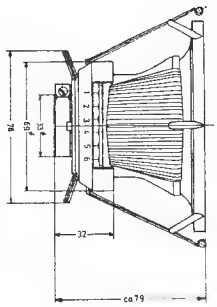

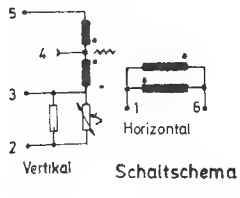

Schaltschema

AS 110-8

Technische Daten

R_h	4,1 Ω
L_h	2,9 mH
$W_{h\,s}$	2100 µWs
R_v	36 Ω
$R_v + R_{NTC}$	47 Ω
L_v	80 mH
P_v	0,65 W

Zeilentransformatoren	AT 1118–72, AT 1118–8, AT 1118–81, AT 1118–82, AT 1118–83, AT 1118–84, AT 1118–87, 74 624
Ersatz für	AS 110–7, AS 110–71

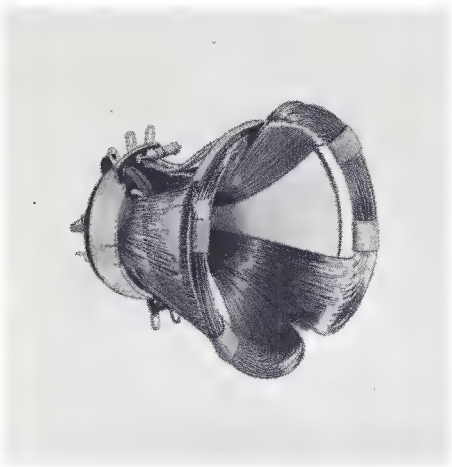

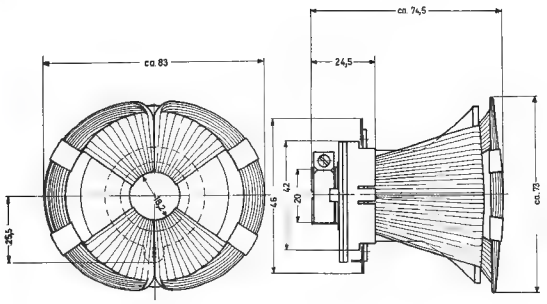

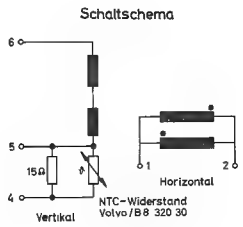

TAS 90-1

Technische Daten

R_h	1,2 Ω	Zeilentransformator	TAT 910–1
L_h	510 µH		
$W_{h\,s}$	420 µWs		
R_v	51 Ω		
$R_v + R_{NTC}$	60 Ω		
L_v	52 mH		
P_v	0,26 W		

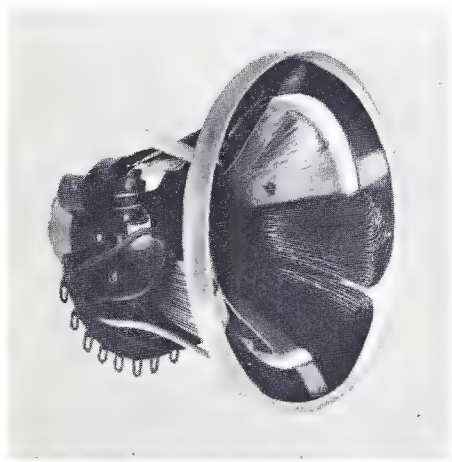

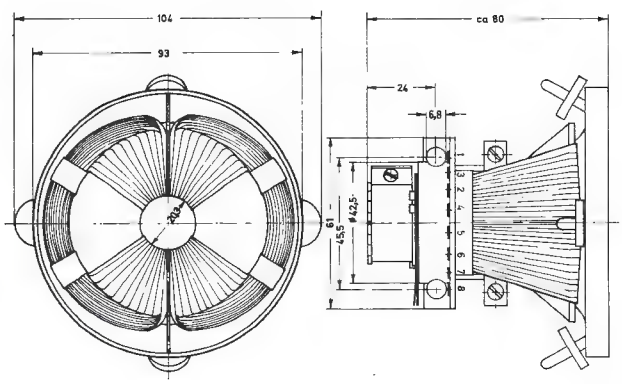

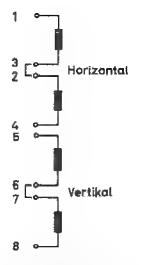

TAS 90-2

Technische Daten

R_h	0,74 Ω	Zeilentransformator	TAT 911–1
L_h	325 µH		
$W_{h\,s}$	465 µWs		
R_v	30 Ω		
L_v	44 mH		
P_v	0,25 W		

Linearitätsregler

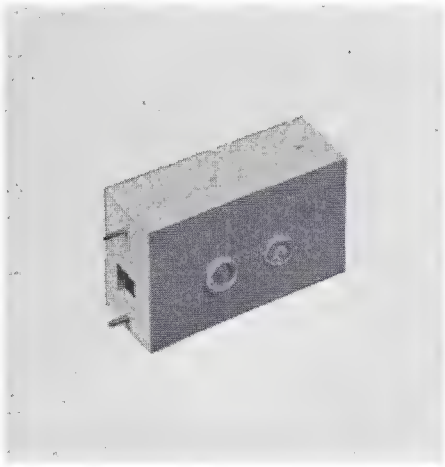

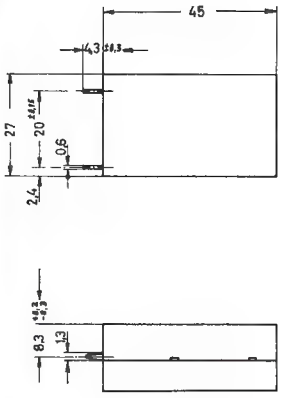

Lochschema für Leiterplatte
Rastermaß 2,5mm

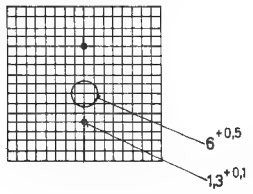

LR 110-1

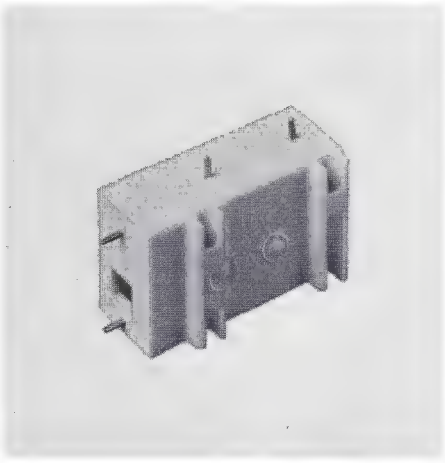

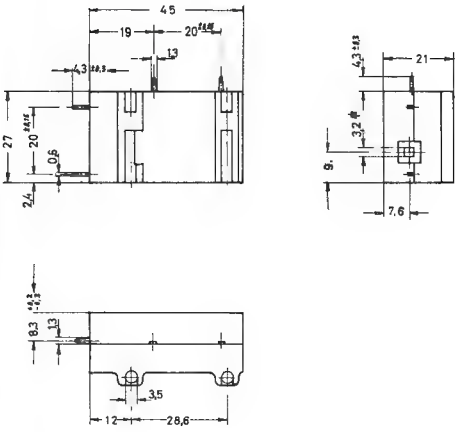

senkrecht steckbar

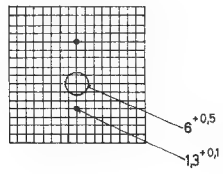

waagerecht steckbar

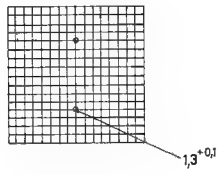

LR 110-2

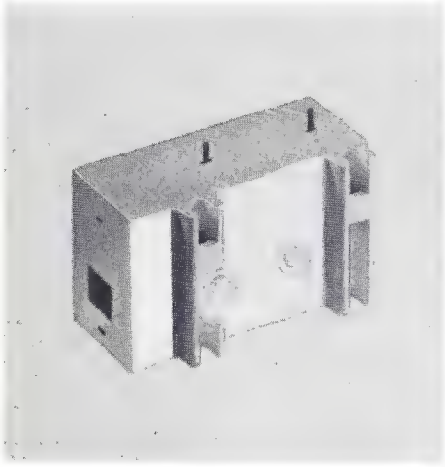

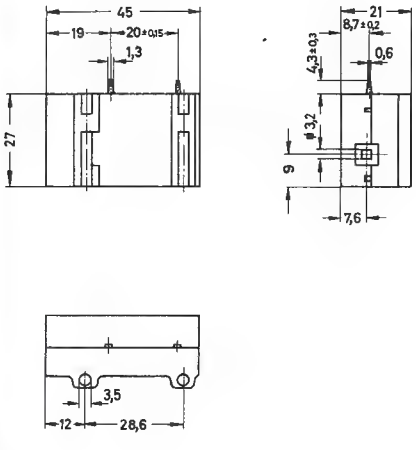

Lochschema für Leiterplatte
Rastermaß 2,5mm

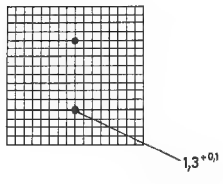

LR 110-3

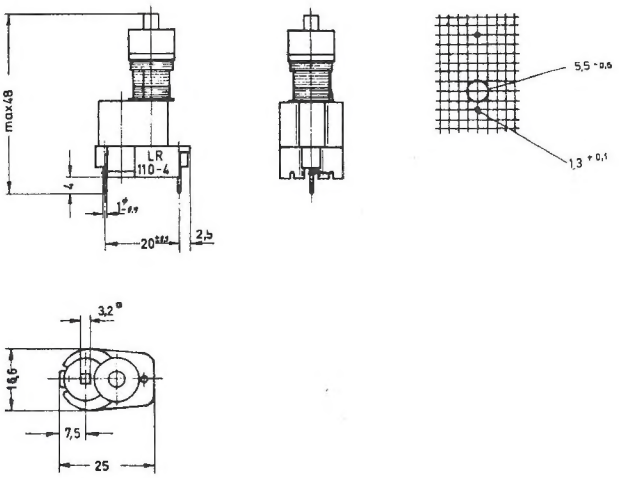

LR 110-4

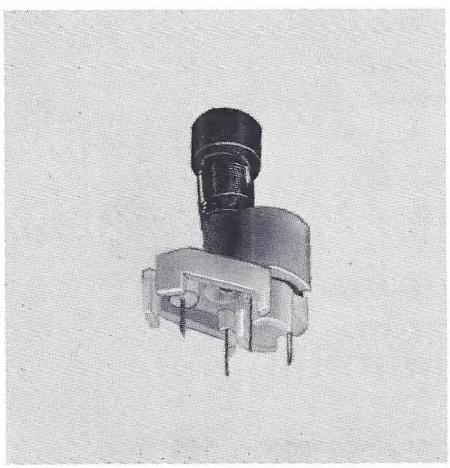

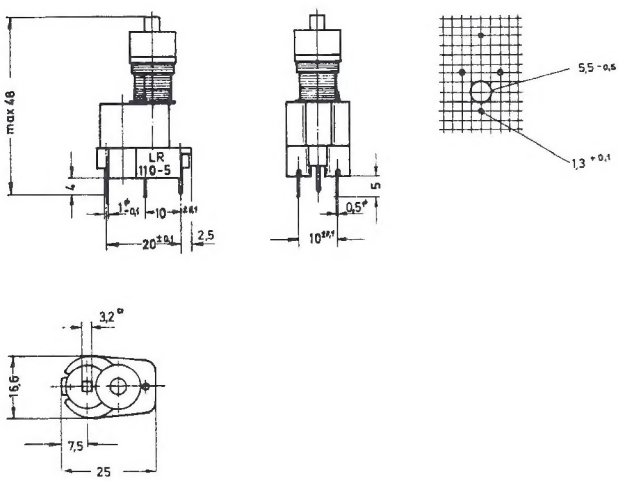

LR 110-5

Austauschliste

Zeilentransformator	Ersatz für		Ablenksystem	Bildröhre
AT 714–36	AT 714–3 AT 714–51	AT 714–5 AT 714–6	AS 70–3	70°
AT 917–0	AT 917–3 AT 917–5 AT 917–61 AT 918–4 AT 918–6	AT 917–4 AT 917–6 AT 918–3 AT 918–41 AT 918–61	AS 90–1 ASM 90–1	70°, 90°
AT 1111–1	AT 1111–11		AS 110–7/71 AS 110–8	110°, 11 kV 28,6 mm ϕ
AT 1116–3d	AT 1116–2 AT 1116–3 AT 1116–41	AT 1116–23 AT 1116–4	AS 110–3	110°
AT 1118–6	AT 1116–6		AS 110–64/64W	110°
AT 1118–7	AT 1118–72	(Steckerst. „I'" abzw.)	AS 110–64/64W	110°
AT 1118–71	–		AS 110–64/64W	110°
AT 1118–72	AT 1118–7 („I" mit „I'" verb.)		AS 110–7/71 AS 110–8	110°
AT 1118–84	AT 1118–82 (Impulskondens. abzw.)	AT 1118–83	AS 110–7/71 AS 110–8	110°
AT 1118–87	AT 1118–8	AT 1118–81	AS 110–7/71 AS 110–8	110°
TAT 911–1	–		TAS 90–2	90°, 11 kV 20 mm ϕ
68 812	–		AS 110–64/64W	110°
74 624	–		AS 110–7/71 AS 110–8	110°

Ablenksystem	Ersatz für		Zeilentransformator	Bildröhre
AS 110–3	–		AT 1116–3d	110° 28,6 mm ϕ
AS 110–64	–		AT 1118–6 AT 1118–7 AT 1118–71 68 812	110° 28,6 mm ϕ
AS 110–64W	AS 110–64		AT 1118–6 AT 1118–7 AT 1118–71 68 812	110° 28,6 mm ϕ
AS 110–71	AS 110–7	AS 110–8	AT 1118–72 AT 1118–84 AT 1118–87 74 624	110° 28,6 mm ϕ
AS 110–8	AS 110–7	AS 110–71	AT 1118–72 AT 1118–84 AT 1118–87 74 624	110° 28,6 mm ϕ
TAS 90–1	–		TAT 910–1	90° 18,1 mm ϕ
TAS 90–2	–		TAT 911–1	90° 20 mm ϕ

Verzeichnis der Alleinverkäufer (AV) und Röhrenprüfstellen (P) für SEL-Lorenz-Röhren und Ablenkmittel

1000 Berlin 12	AV/P	Ing.-Büro Herbert Baberowski, Kantstraße 150 A (Ecke Uhlandstraße) Telefon: (03 11) 31 01 41
4800 Bielefeld	AV/P	Walter Diekhöner, Hauptstraße 247, Telefon: (05 21) 23 071 / 72
3300 Braunschweig	AV/P	Wolfgang Flügge, Hopfengarten 20, Telefon: (05 31) 3 08 57
2800 Bremen	AV/P	Bernhard Westphal KG., Hohentorstraße 42, Telefon: (04 21) 50 15 35, Telex: 02-44 378
4000 Düsseldorf	AV/P	Friedhelm Krebber, Bagelstraße 117, Telefon: (02 11) 49 21 34 u. 49 07 43
4300 Essen	AV/P	Schaub-Lorenz Vertriebs-GmbH., Geschäftsstelle Essen, Gewerbehofstraße 5, Telefon: (0 21 41) 3 20 40 u. 23 87 26
6000 Frankfurt-Riederwald	AV/P	Schaub-Lorenz Vertriebs-GmbH., Geschäftsstelle Frankfurt, Mergenthaler Straße 4, Telefon: (06 11) 41 40 55 / 56
7800 Freiburg/Br.	AV/P	Kurt Walz, Rehlingstraße 7, Telefon: (07 61) 4 87 04 u. 2 56 90
2000 Hamburg 1	AV/P	Bernhard Westphal KG., Spaldingstraße 188 Telefon: (04 11) 2 80 11 21, Telex: 02-13 946
3000 Hannover	AV	Fritz Poppe, Boedekerstraße 1, Telefon: (05 11) 2 52 46 / 47
3500 Kassel	AV/P	Bruno Herz, Grüner Weg 19, Ecke Erzbergstraße, Telefon: (05 61) 1 20 98
2300 Kiel	AV/P	Bruno Kroll, Sternstraße 19, Telefon: (04 31) 4 62 85 / 86 u. 4 97 68, Telex: 02-92 921
5400 Koblenz	AV/P	Heinz de Couet, Kurfürstenstraße 71, Telefon: (02 61) 3 12 38 u. 3 57 62, Telex: 08-62 670
5000 Köln	AV/P	Heinz Wahl, Richard-Wagner-Straße 12, Telefon: (02 21) 23 92 44 u. 3 22 20, Telex: 08-882 589
6800 Mannheim-Käfertal	AV/P	Erwin Ebert, Reichenbachstraße 21-23, Telefon: (06 21) 73 50 51
8000 München	AV/P	Schaub-Lorenz Vertriebs-GmbH., Geschäftsstelle München, Schwanthalerstraße 53, Telefon: (08 11) 53 24 43 u. 53 25 95
8500 Nürnberg	AV/P	Wilhelm Kessler, Bahnhofstraße 47-49, Telefon: (09 11) 46 30 11, Telex: 06-23 075
4500 Osnabrück	AV/P	Walter Diekhöner, Martinistraße 63, Telefon: (05 41) 4 50 71/72
7530 Pforzheim	AV	Schaub-Lorenz Vertriebs-GmbH., Geschäftsstelle Pforzheim, Güterstraße 26, Telefon: (07 231) 30 29 49 u. 30 29 51
6600 Saarbrücken 3	AV/P	Erwin Ebert, Mainzer Straße 155, Telefon: (06 81) 6 83 27
7000 Stuttgart	AV/P	Schaub-Lorenz Vertriebs-GmbH., Geschäftsstelle Stuttgart, Theodor-Heuss-Straße 34, Telefon: (07 11) 2 00 31, Telex: 07-22 861
8700 Würzburg	AV/P	Edgar Hörnlein, Rotkreuzstraße 10, Telefon: (09 31) 5 03 82

Im weltweiten ITT Firmenverband

SEL